ՆԱՏԱՐԱՆԻ ՀԻՄՔ Մ 1:40

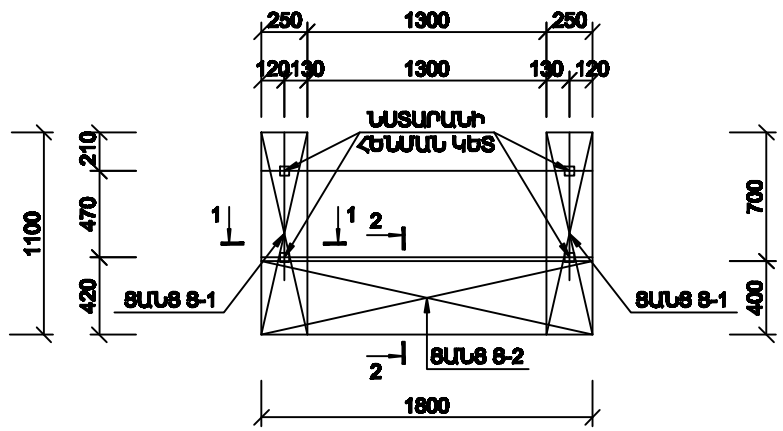

ՑԱՆՑ 8-1 Մ 1:20

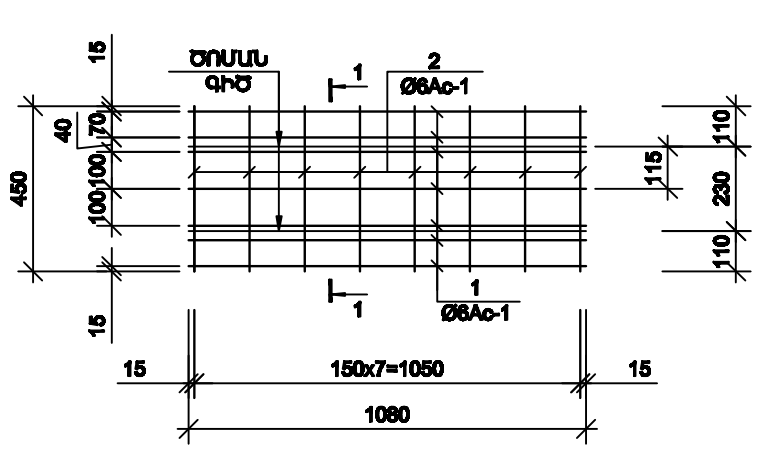

1 - 1

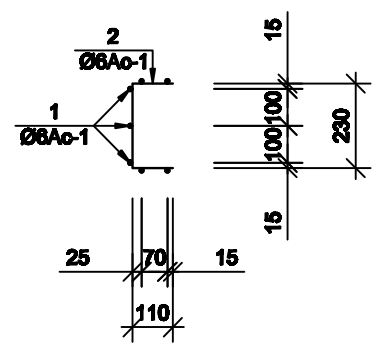

ԿՏՐՎԱԾՔ 1-1 Մ 1:20

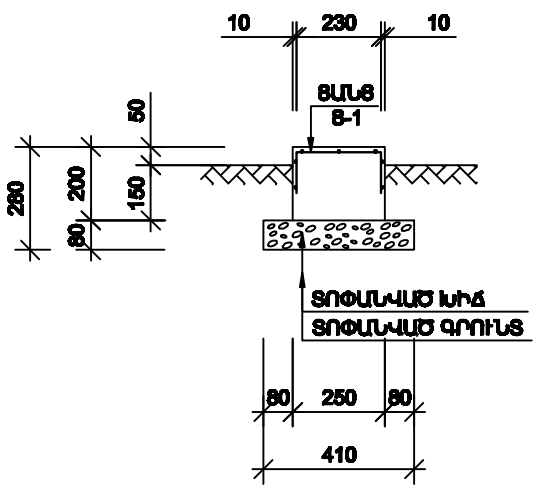

ՑԱՆՑ 8-2 Մ 1:20

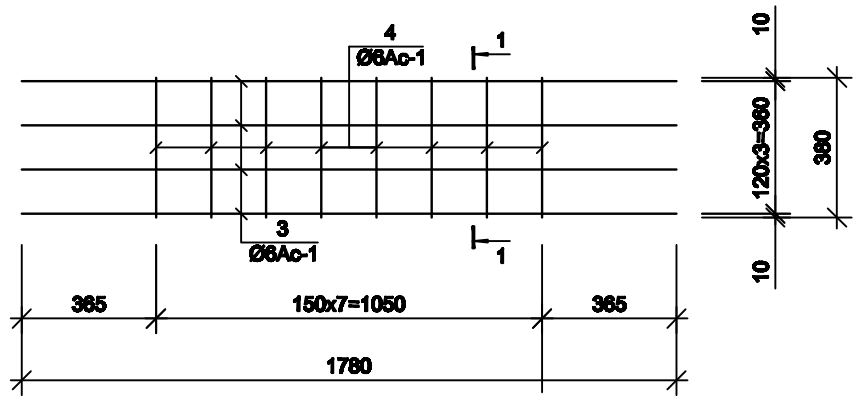

1 - 1

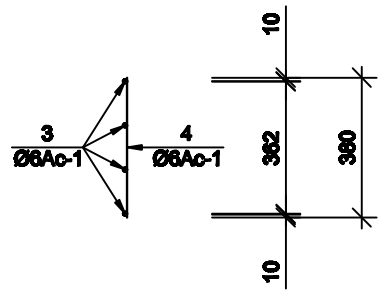

ԿՏՐՎԱԾՔ 2-2 Մ 1:20

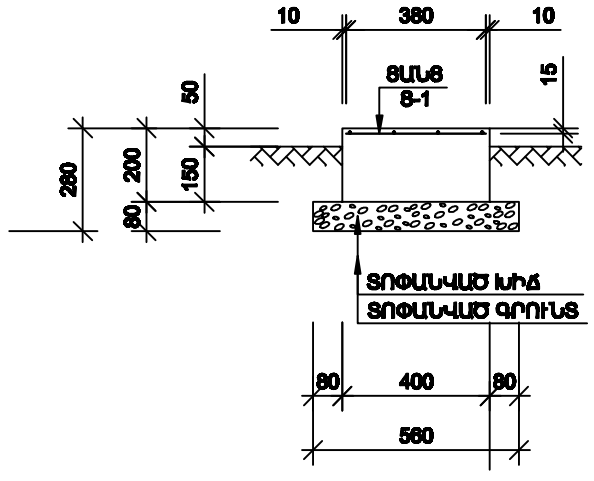

Ե/Բ ԿՈՆՍՏՐՈՒԿՑԻԱՆԵՐԻ ՄԱՍՆԱԳԻՐ ՄԵԿ ԷԼԵՄԵՆՏԻ ՀԱՄԱՐ

ՀՈՂ N	ՆԵՇԱՆԱ-ԿՈՒՄ	ԱՆՎԱՆՈՒՄ	ՔԱՆ. ՀԱՏ	ԵՐԿԱՐ ՄՄ	nxL Մ	ԾԱՆՈԹՈՒ-ԹՅՈՒՆ
		Ե/բ հիմնային հարթակ (1 հատ)				
1	ՑԱՆՑ 8-1 (2 հատ)	Ø6 Ac-1 · L=1080	7	1080	7.56	1.68
2*		Ø6 Ac-1 · L=450	8	450	3.60	0.80
3	ՑԱՆՑ 8-2 (1 հատ)	Ø6 Ac-1 · L=1780	4	1780	7.12	1.58
4		Ø6 Ac-1 · L=480	8	480	3.84	0.86
		ԲԵՏՈՆ B15 ԴԱՍԻ · V=0.22մ³				
		ԽԱԻԻ ՏՈՓԱՆՎԱԾ ՇԵՐՏ V=0.20մ³				

ՄԱՆՐԱՄԱՍՆԵՐԻ ԱՄՓՈՓԱԳԻՐ

ՀՈՂ N	ԷՍՔԻԶ ՄՄ
2*	110 L=480 110 (230)

MIRDAR architectural studio	ՑԱՐԵ-Ն	Կ. ԲԱԲԱՅԱՆՑԱՆ	Երևանի քաղաքի Աջափնյակ վարչական շրջանի Սարգսյան 26բդ. 11,13 շենքերի բակային տարածքի բարեկարգման նախագիծ "Դասակարգ հասանց" ԵԲ-ՊՇՄԸՀՍ-12/71-2
	ԿԱՏԱՐՈՂ	Ա. ԿԱՐԱՊԵՏՅԱՆ	
			ԲԱՐԵԿԱՐԳՈՒՄ
	«ՄԻՌՈՒԱՐ» ՍՊԸ		ՍԵՂՄՈՒԿԱՅԻՆ ՆԱՏԱՐԱՆ (Նատարանի հիմք; Ցանց 8-1, 8-2, Կտրվածքներ 1-1, 2-2; Մասնագիր)

ՓՈՒԼ	ՑԱՐԵՑ	ՑԱՐԵՐԻ
Ա	9	18

ԱՐՁՈՒԱՐ h.15422